VHSA / VHSB

Lieferzeiten für Dellorto-Teile:
3 Tage bis ...???

Leider werden einige Ersatzteile von Dellorto nicht mehr produziert

DELLORTO CARBURATORI INC

VHSA / VHSB

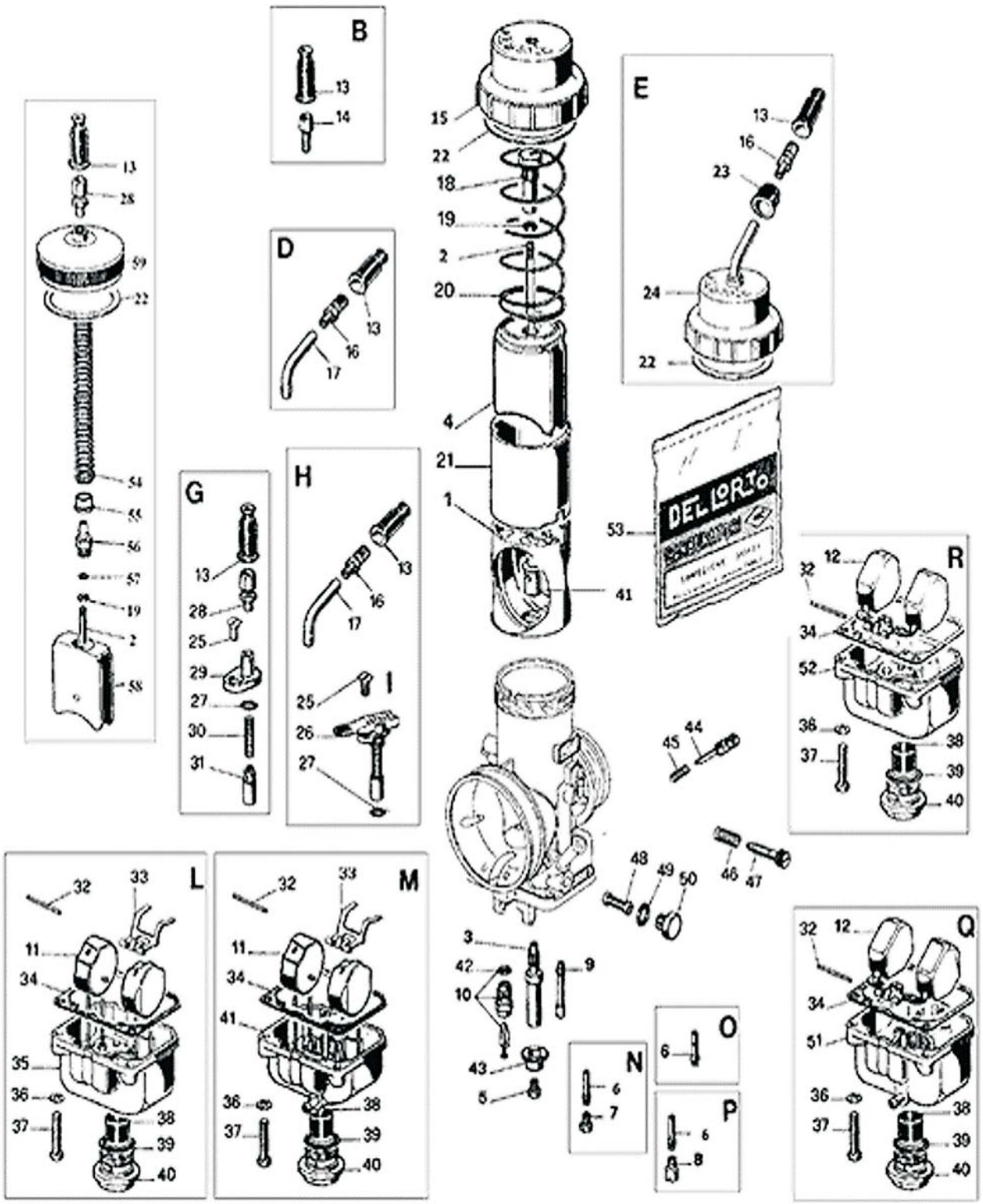

Bei Bestellung oder Anfrage bitte Position, Bezeichnung und Bestellnummer angeben, und nicht auf die Größenangaben vergessen!

DELLORTO CARBURATORI INC

VHSA

Pos.	Bezeichnung	Bestell-Nr.	Größen / Optionen
2	Schiebernadel U	9713	siehe Nadeltabelle
3	Zerstäuber ET	13368	siehe Zerstäubertabelle
4	Schieber	13370	Größen 40, 50, 55, 60 & 65
5	Hauptdüse	6413	siehe Düsen Dell 6
6	Leerlaufzerstäuber	10532	CD1
7	Leerlaufdüse	1486	siehe Düsen Dell 5
9	Chokedüse	6217	Größen 40 - 100
10	Schwimmernadel-Set	10375	150, 170, 200, 225
10	Schwimmernadel-Set	8649	250, 270, 300, 350, 400
11	Einzelschwimmer	9794	1 (3,5g), 3 (3,5g), 4 (4,5g), 5 (2,8g)
12	Doppelschwimmer	12630	0.1
13	Gummikappe	1476	im Dichtsatz enthalten
14	Seileinsteller	1104	
15	Deckel	10006	
16	Seileinsteller mit Mutter	1481/1692	
17	Rohrbogen 90°	3698	
17	Rohrbogen 70°	11879	
17	Rohrbogen 40°	9330	
18	Seilhalter	10889	
19	Nadelclip	9596	
20	Schieberfeder	10008	
22	Dichtung	*	im Dichtsatz enthalten
23	Gummikappe	13336	
25	Schraube	11752	
26	Klappchoke	8294	
27	O-Ring	8297	
28	Seileinsteller mit Mutter	1104/1691	
29	Chokehalter	12006	
30	Feder	3133	
31	Chokerkolben	3238	
32	Schwimmerachse	10556	
33	Schwimmerblech	10544	
34	Schwimmerkammerdichtung	*	im Dichtsatz enthalten
35	Schwimmerkammer	13042	für Einzelschwimmer
36	Sprengring	4957	
37	Schraube	6430	
39	O-Ring	*	im Dichtsatz enthalten
40	Mutter	13645	
41	Zerstäuberführung	12541	
42	Dichtung	6288	
43	Schwallblech	12546	
44	Gemischschraube	10022	
45	Feder	7446	
46	Feder	11630	
47	Standgasschraube	12794	
48	Filter	12093	
49	Dichtung	*	im Dichtsatz enthalten
50	Filterverschlußkappe	12094	
51	Schwimmerkammer	13365	
52	Schwimmerkammer	13041	für Einzelschwimmer
53	Dichtsatz	52611	
54	Schieberfeder	14413	0.22kg / 28mm
54	Schieberfeder	14645	0.25kg / 28mm
55	Federhalter	14416	
56	Seilhalter	14195	
57	Scheibe	10825	
58	Schieber für Aprilia	14200	Größen 35, 40, 45 & 50
59	Deckel	14197	

DELLORTO CARBURATORI INC

VHSB

Pos.	Bezeichnung	Bestell-Nr.	Größen / Optionen
1	Venturi	12797	Größen 34, 38 & 39
2	Schiebernadel K	8530	siehe Nadeltabelle
3	Zerstäuber FN	14206	siehe Zerstäubertabelle
3	Zerstäuber DP	12539	siehe Zerstäubertabelle
3	Zerstäuber DQ	12542	siehe Zerstäubertabelle
4	Schieber für Vergaser mit Laufbuchse	12880	Größen 30, 35, 40, 45 & 50
4	Chrom-Schieber für Vergaser mit Laufbuchse	14760	Größen 40, 45 & 50
4	Schieber für Vergaser ohne Laufbuchse	12547	Größen 30, 40, 45 & 50
5	Hauptdüse	6413	siehe Düsen Dell 6
6	Leerlaufzerstäuber	13086	Größen 30 - 75
7	Leerlaufdüse	1486	siehe Düsen Dell 5
8	Leerlaufdüse	12995	Größen 40 - 120
9	Chokedüse	6217	Größen 40 - 100
10	Schwimmernadel-Set	10375	150, 170, 200, 225
10	Schwimmernadel-Set	8649	250, 270, 300, 350, 400
11	Einzelschwimmer	9794	1 (3,5g), 3 (3,5g), 4 (4,5g), 5 (2,8g)
12	Doppelschwimmer	12630	0.1
13	Gummikappe	1476	im Dichtsatz enthalten
14	Seileinsteller	1104	
15	Deckel	12795	
15	Deckel	10006	
16	Seileinsteller mit Mutter	1481/1692	
17	Rohrbogen 90°	3698	
17	Rohrbogen 70°	11879	
17	Rohrbogen 40°	9330	
18	Seilhalter	10889	
19	Nadelclip	9596	
20	Schieberfeder	12019	0,6kg / 58mm
20	Schieberfeder	11734	1,0kg / 58mm
21	Schieberlaufbuchse	12789	
22	Dichtung	*	im Dichtsatz enthalten
23	Gummikappe	13336	
24	Deckel	13604	
25	Schraube	11752	
26	Klappchoke	8294	
27	O-Ring	8297	
28	Seileinsteller mit Mutter	1104/1691	
29	Chokehalter	12006	
30	Feder	3133	
31	Chokerkolben	3238	
32	Schwimmerachse	10556	
33	Schwimmerblech	10544	
34	Schwimmerkammerdichtung	*	im Dichtsatz enthalten
35	Schwimmerkammer	13042	für Einzelschwimmer
36	Sprengring	4957	
37	Schraube	6430	
38	Benzinfilter für Hauptdüse	11957	
39	O-Ring	*	im Dichtsatz enthalten
40	Mutter	13645	
41	Zerstäuberführung	12541	
42	Dichtung	6288	
43	Schwallblech	12546	
44	Gemischschraube	10022	
45	Feder	7446	
46	Feder	11630	
47	Standgasschraube	12794	

Bei Bestellung oder Anfrage bitte Position, Bezeichnung und Bestellnummer angeben, und nicht auf die Größenangaben vergessen!

VHSB

Pos.	Bezeichnung	Bestell-Nr.	Größen / Optionen
48	Filter	12093	
49	Dichtung	*	im Dichtsatz enthalten
50	Filterverschlußkappe	12094	
51	Schwimmerkammer	13365	
52	Schwimmerkammer	13041	für Einzelschwimmer
53	Dichtsatz	52611	
53	Dichtsatz	52612	
54	Schieberfeder	14413	0.22kg / 28mm
54	Schieberfeder	14645	0.25kg / 28mm
55	Federhalter	14416	
56	Seilhalter	14195	
57	Scheibe	10825	
58	Schieber für Aprilia	14200	Größen 35, 40, 45 & 50
59	Deckel	14197	

Bei Bestellung oder Anfrage bitte Position, Bezeichnung und Bestellnummer angeben, und nicht auf die Größenangaben vergessen!